B592

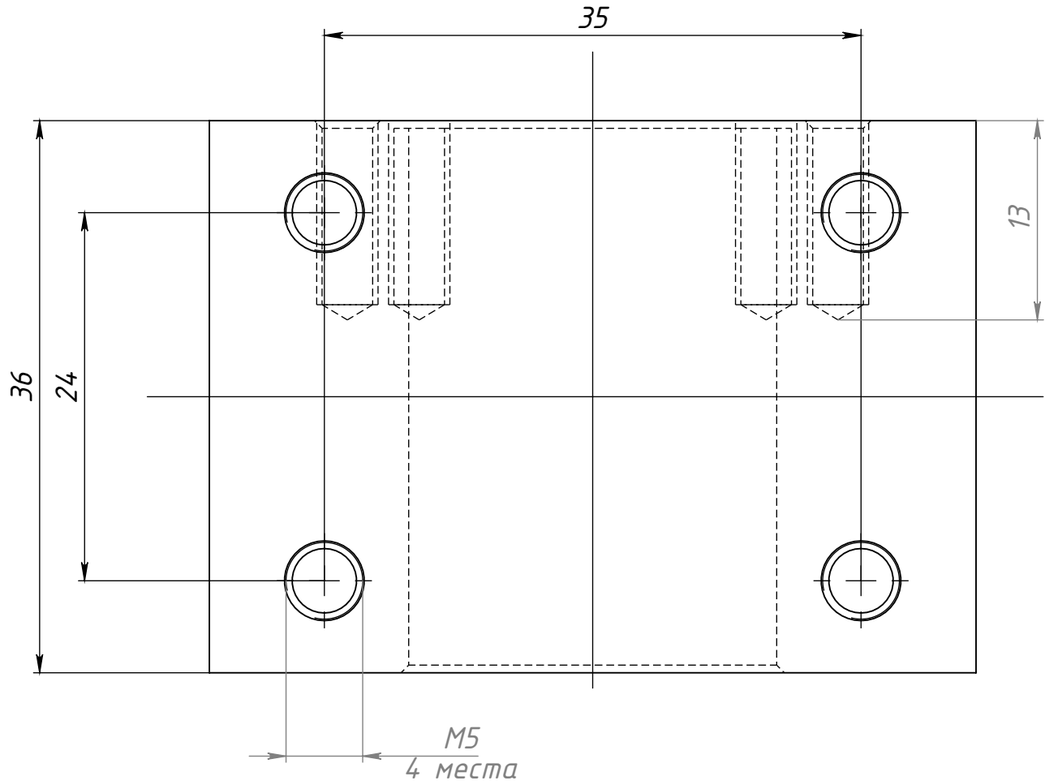

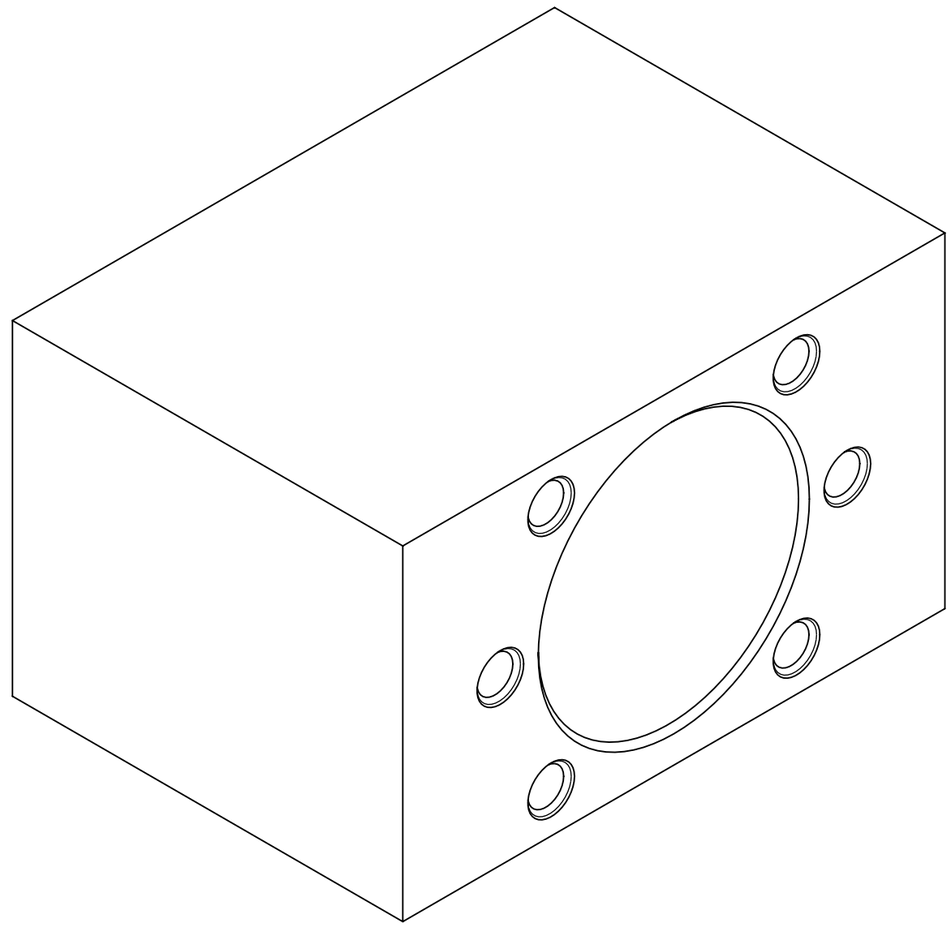

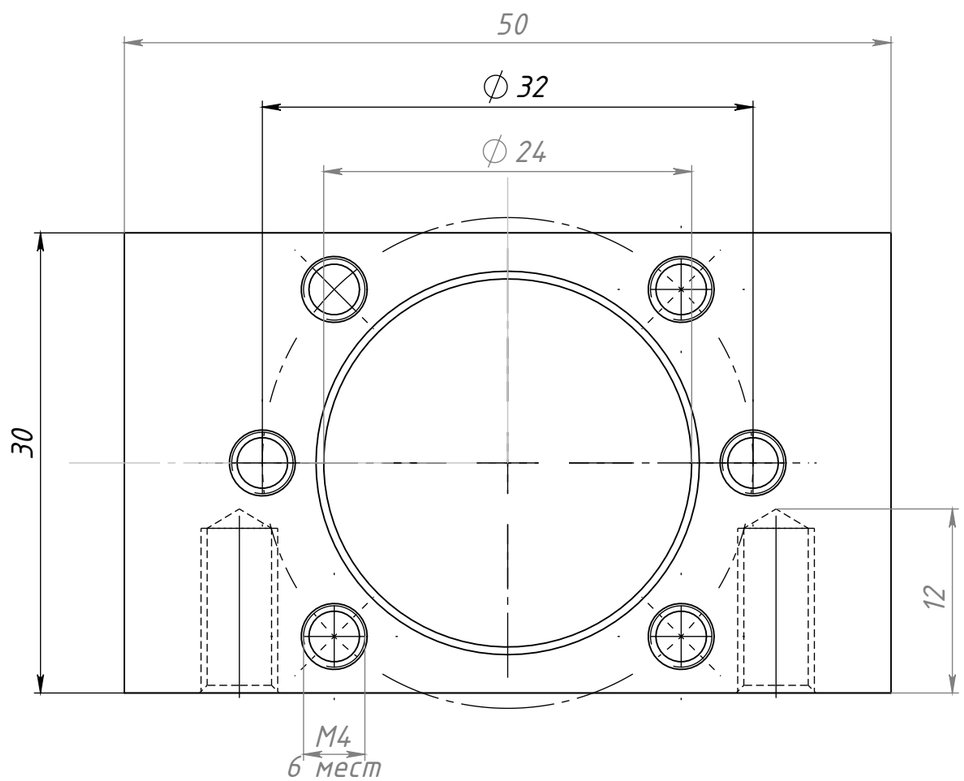

Неуказанные фаски 0,5x45°

				B592			
Изм.	Лист	№ докум.	Подп.	Дата	Модуль крепления гайки DSG12 (под SFU 1205-2,8)	Лит.	Масса: 98.4 г; Масштаб: 2.5:1
Разраб.		Терёхин С.					
Пров.		Терёхин С.					
Т. контр.							
Н. контр.					Алюминий	СОБЕРИ ЗАВОД конструкционный профиль	
Утв.							

Шифр: Копировал Формат А3

Перв. примен. | Справ. № | Подп. и дата | Инв. № дубл. | Взам. инв. № | Подп. и дата | Инв. № подл.

Файл: B592 Модуль крепления гайки DSG12 (под SFU1204 SFS1205)