Z71

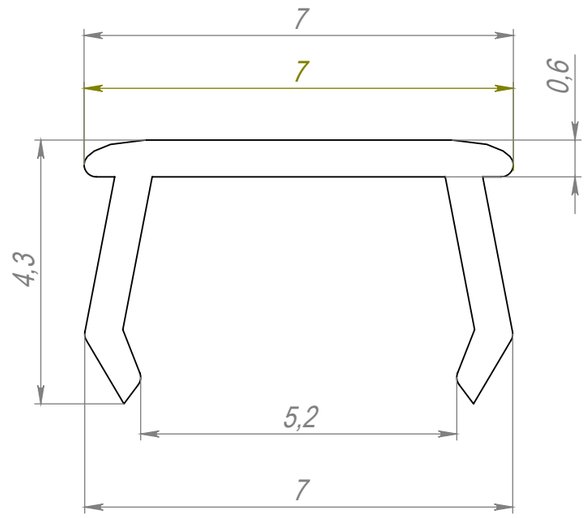

					Z71		
Изм.	Лист	№ докум.	Подп.	Дата	Заглушка для паза 6 мм, (зеленая)	Лит. / Масса: 6.9 г	Масштаб: 10:1
Разраб.							
Пров.							
Т. контр.						Лист	Листов 1
Н. контр.					ABS	Soberizavod	
Утв.							

Перв. примен.

Справ. №

Подп. и дата

Инв. № дубл.

Взам. инв. №

Подп. и дата

Инв. № подл.

Шифр:

Копировал

Формат А3

Файл: Z71 Заглушка для паза 6 мм, (зеленая)